平成20年度　天皇杯・皇后杯　全日本バレーボール選手権大会

日時　平成20年4月6日（日）　　場所　須崎市立スポーツセンター

男子

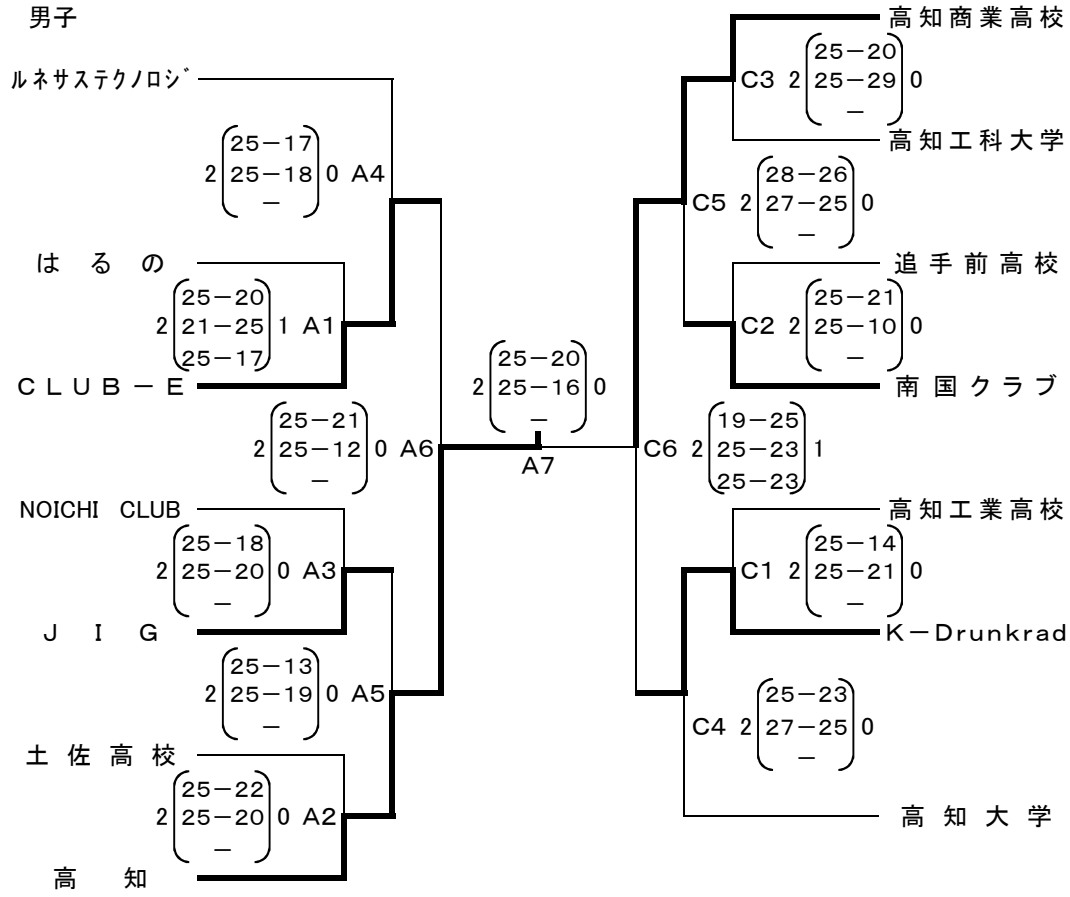

男子優勝　　高知　2年連続2回目

女子

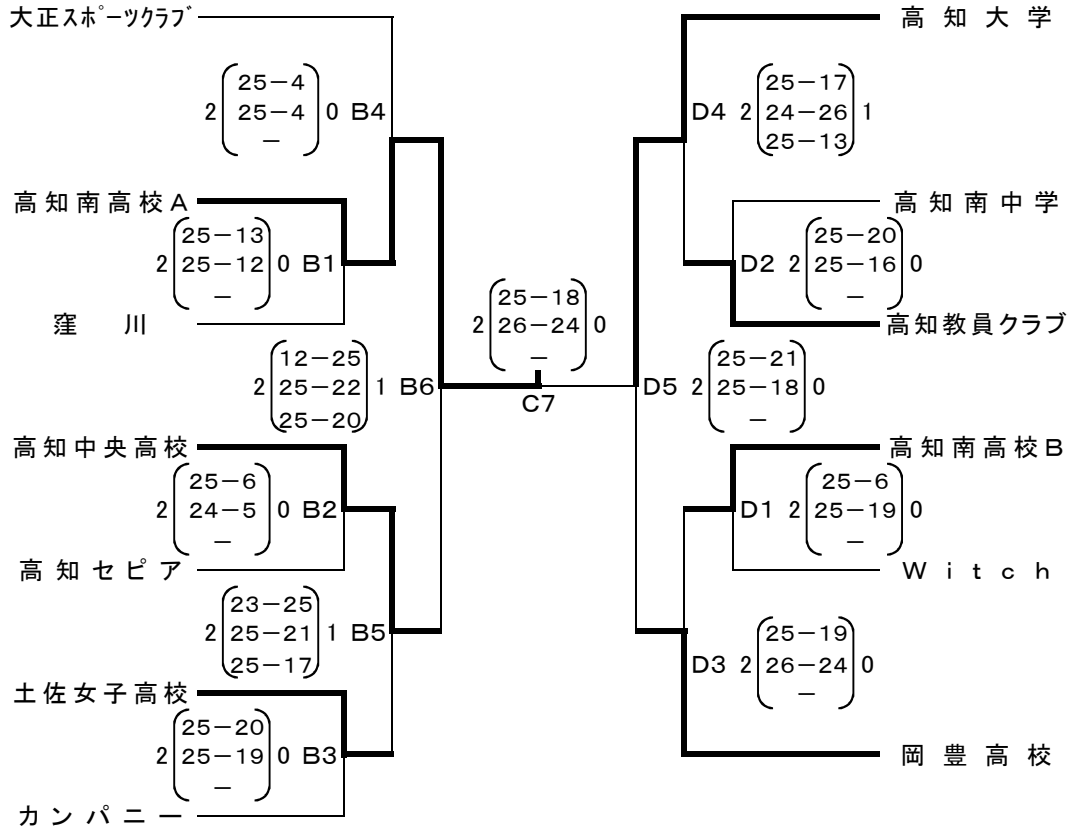

女子優勝　　高知南高校Ａ　初優勝